**Location pompe FLYGT CS/CP 3085 160 SH255 2.4 KW 230V/400V**

Location pompe FLYGT 3085.160 SH255 DN80 Puissance : 2.4kw Tension : 230v / 400V 4.7A / 8.1A Débit Maxi : 60 m3/h Hauteur Maxi : 20 mètres

**Marque :** FLYGT
**Référence :** C3085.160SH255

**Prix :** 35.00€ HT/JR

**Critères associés :**
*ENVIRONNEMENT* : ASSAINISSEMENT
*Type de FLUIDE* : Eaux claires, Eaux usées, Eaux chargées
*INSTALLATION* : Submersible
*ENERGIE* : Electrique
*PRESSION BAR* : 2 Bar
*DEBIT M3/H* : 60 m3/h

**LOCATION POMPE FLYGT N3085SH255**

SH

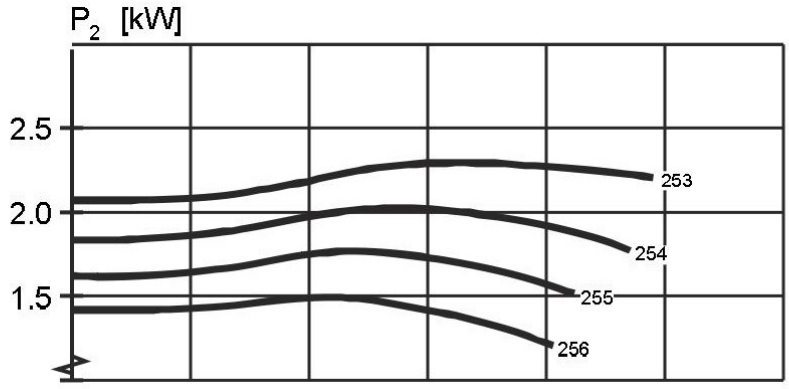


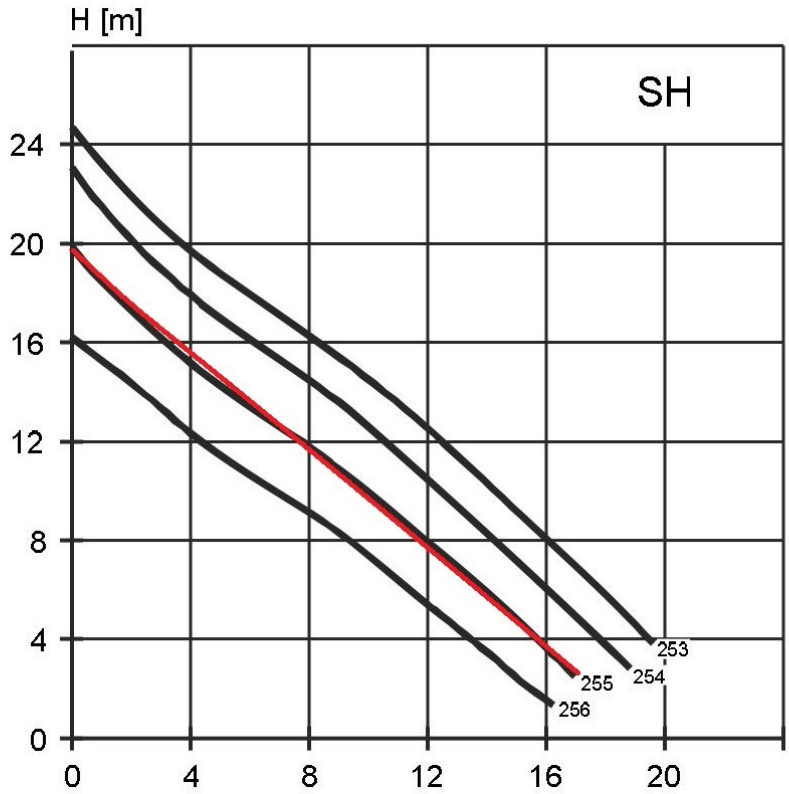


**14 28 43 58 72 M3/H**

**Table 22: 400 V, 50 Hz, 2-phase**

## Dimensions and Weight

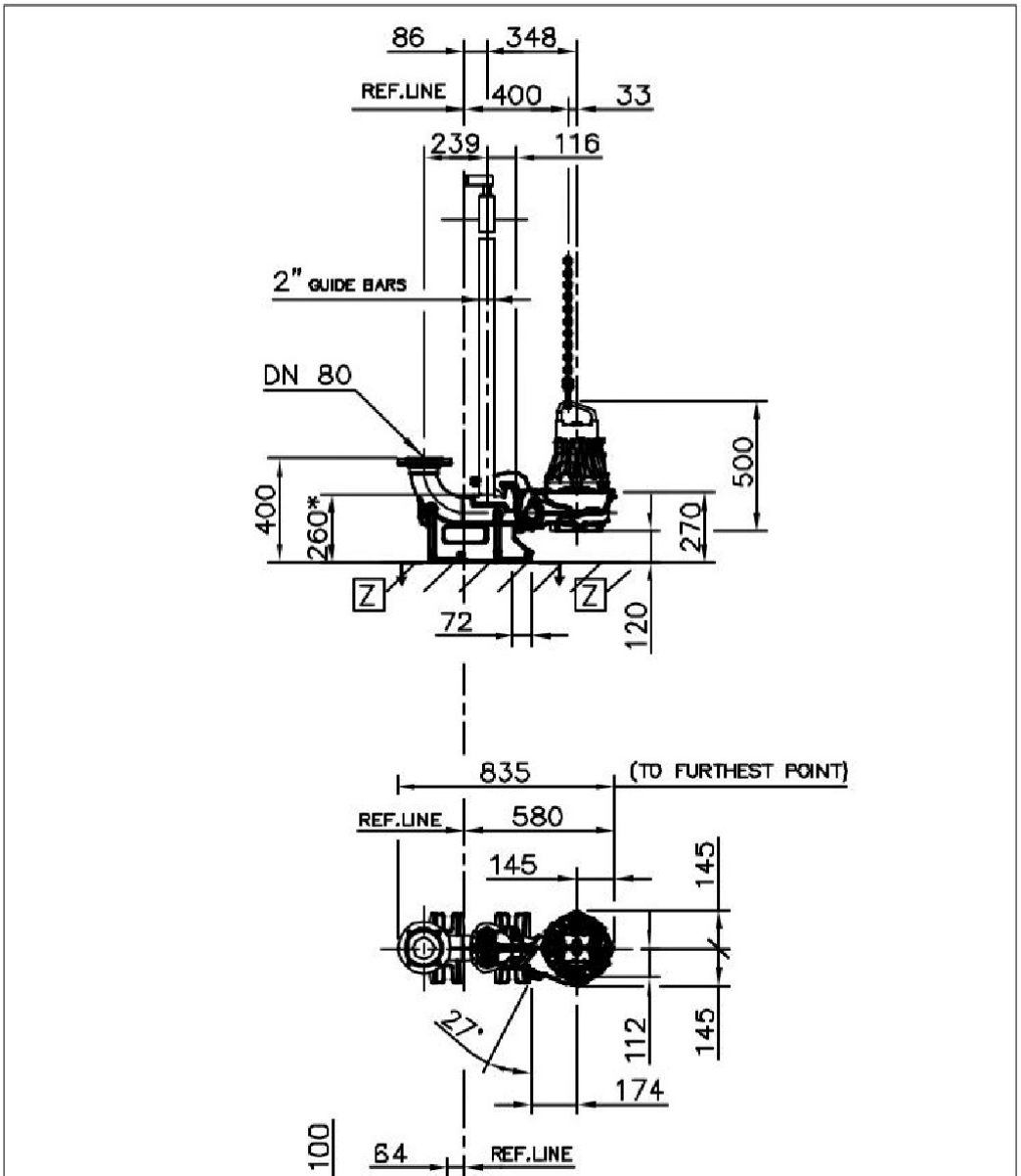

Lien vers la fiche du produit