Location pompe FLYGT CS/CP 3085 160 MT460 2.0 KW 230V/400V

Location pompe FLYGT 3085.160 MT460 DN80 Puissance : 2.0kw Tension : 230v / 400V 4.8A / 8.3A
Débit Maxi : 126 m3/h Hauteur Maxi : 11 mètres

Marque : FLYGT
Référence : C3085.160MT460

Prix : 35.00€ HT/JR

Critères associés :
ENVIRONNEMENT : ASSAINISSEMENT
Type de FLUIDE : Eaux claires, Eaux usées, Eaux chargées
INSTALLATION : Submersible
ENERGIE : Electrique
PRESSION BAR : 1 Bar
DEBIT M3/H : 120 m3/h

LOCATION POMPE FLYGT N3085MT461

SEPI REN
location de pompes

Drawings, N-pump

All drawings are available as Acrobat document
Contact your sales representative for more infor

All dimensions are in mm.

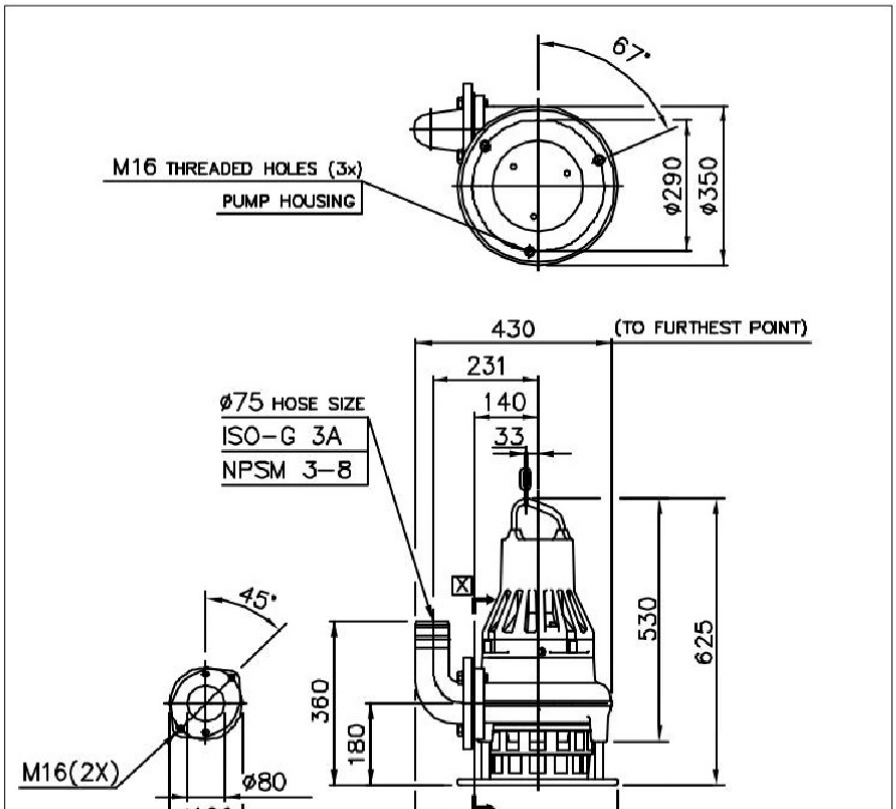

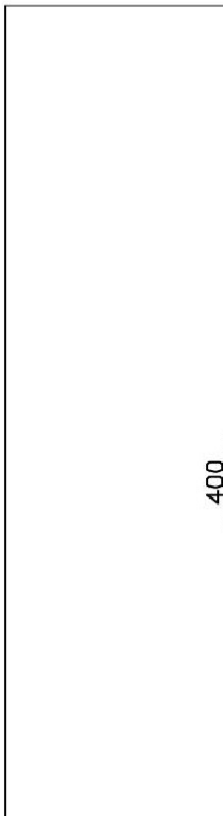

SERIE 3000

www.sepi-location.com

N3085 MT460

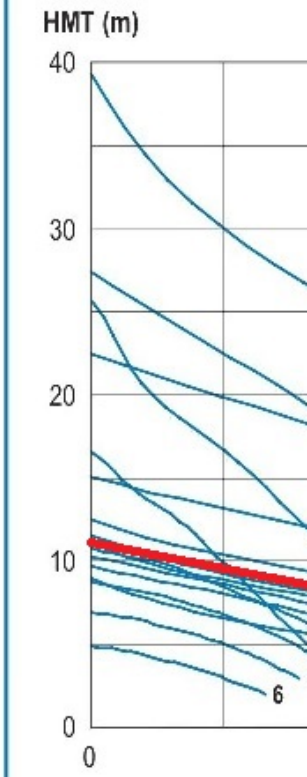

Installation fixe

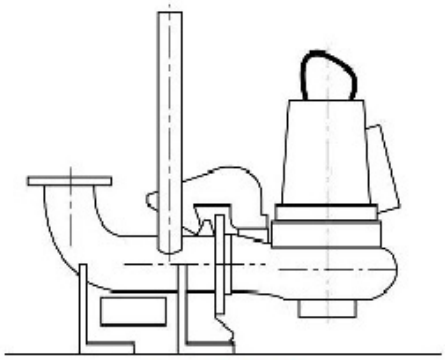

www.sepi-location.com

Installation mobile

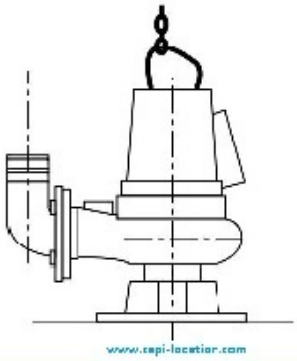

www.sepi-location.com

Courbe N°	Type	Puissance (kW)	Vitesse (Tr/min)
1	D3068 HT 214	2,4	2705
2	D3068 MT 470	2	1355
3	D3068 MT 470	2	1355
4	D3068 MT 471	1,5	1355
5	D3068 MT 472	1,5	1355
6	D3068 MT 473	1,5	1355
7	C3085 MT 432	2	1395
8	C3085 MT 434	1,3	1435
9	C3085 HT 250	2,4	2830
10	N3085 MT 460	2	1395
11	D3085 MT 470	2	1395
12	C3102 MT 430	3,1	1450
13	C3102 MT 435	3,1	1450
14	C3102 HT 252	4,4	2870
15	C3127 HT 250	7,4	2920
16	C3127 HT 481	5,9	1450

SEPI RENT

location de pompes

Au Servi

Lien vers la fiche du produit