LOCATION POMPE DE DRAGAGE WEDA L40N ATLAS COPCO

Pompe de relevage des Boues ATLAS COPCO Type: WEDA L40N 400v 3Ph Puissance :4.5 KW Débit Max : 68 m3/h Hauteur Max : 13.4 mètres Refoulement Ø76mm Cannelé

Marque : ATLAS COPCO
Référence : WEDAL L40N

Critères associés :
ENVIRONNEMENT : CHANTIER BTP
Type de FLUIDE : Eaux usées, Eaux chargées, Boues
Type de LIQUIDE : Liquides abrasifs
INSTALLATION : Submersible
ENERGIE : Electrique
PRESSION BAR : 1,5 Bar
DEBIT M3/H : 30 m3/h, 40 m3/h, 50 m3/h, 60 m3/h

POMPE ATLAS COPCO WEDA L

WEDA L40N (50Hz)

Slurry pumps

SéPi
location - Vente de

Performance curve

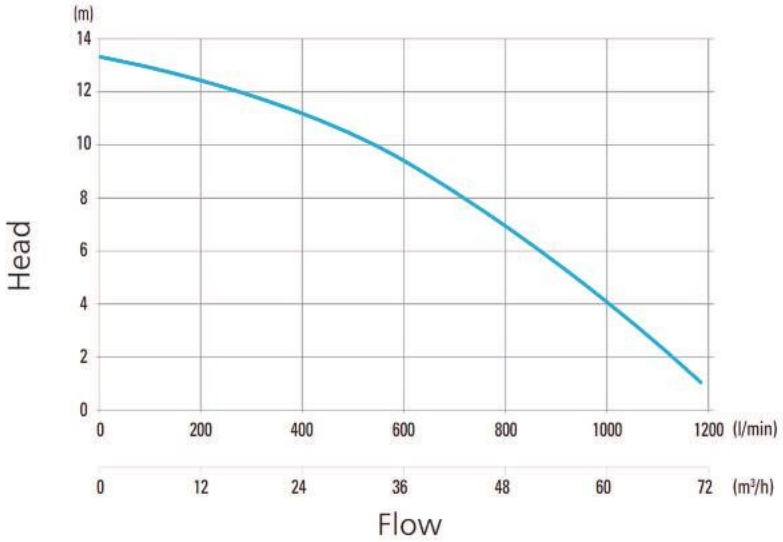

Specifications	3ph	
Rated frequency	50	Hz
Max power P1	4,5	kW
Rated power P2	3,70	kW
Discharge connection	3"	in
Max solid handling size	20	mm
Weight and dimensions		
Weight	185	kg
Height	793	mm
Width	388	mm
Diameter	337	mm

Gamme WEDA L

Caractéristiques techniques

		WEDA L40N	WEDA L50N	WEDA L60N	WEDA L70N	WEDA L80N	WEDA L95N	WEDA L100N	WEDA L110N
Spécifications		**3ph**	**3ph**	**3ph**	**3ph**	**3ph**	**3ph**	**3ph**	**3ph**
Hauteur de refoulement max.	m	13,4	17,0	22,8	24	27	51	30	50
Débit max.	l/min	1134	1667	2334	2500	2667	4667	7251	9169
	m3/h	68	70	140	150	160	280	435	550
Puissance nominale	kW	3,70	5,50	9,0	11,0	15,0	37	45	75
Puissance d'alimentation max.	kW	4,5	6,8	10,4	12,8	16,1	40,1	48,8	79,9
Refoulement	po.	3	4	4	4	4	4	6	6
Granulométrie max.	mm	20	25	25	25	25	35	60	60
Poids et dimensions									
Poids	kg	185	260	260	270	310	750	1005	1070
Hauteur	mm	793	914	914	914	1080	1605	1605	1605
Largeur	mm	388	435	435	435	580	935	935	935
Diamètre	mm	337	413	413	413	495	546	546	546

SEPI RENT
location de pompes

Applications typiques

- Liquides abrasifs contenant de nombreux solides
- Carrières
- Dragage
- Bassins de décantation

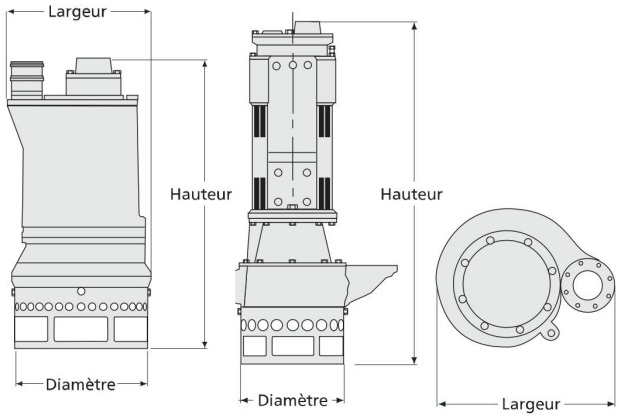

Courbes de performance

WEDA L40N

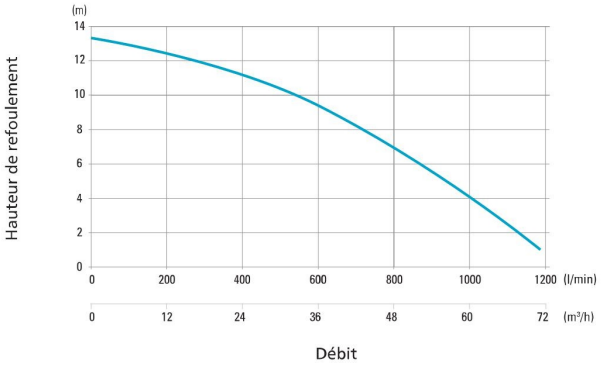

WEDA L50N

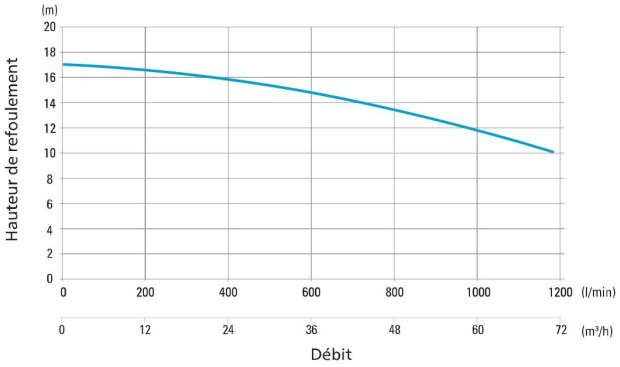

WEDA L60N

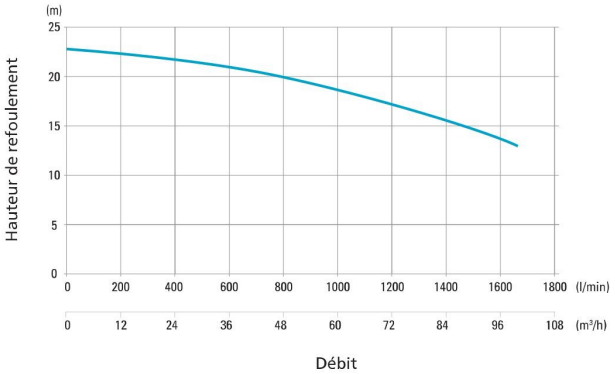

WEDA L70N

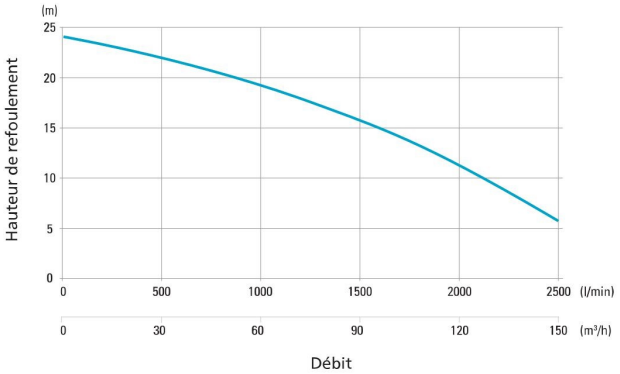

WEDA L80N

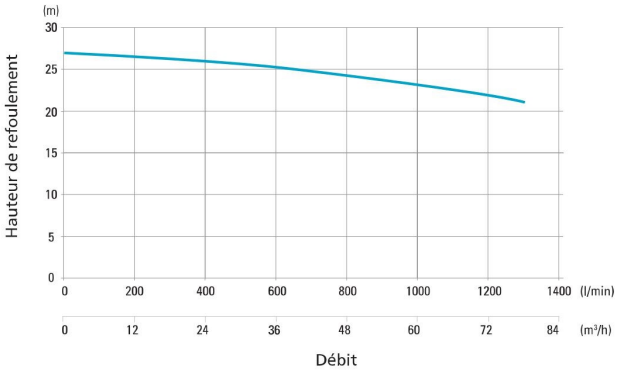

WEDA L95N

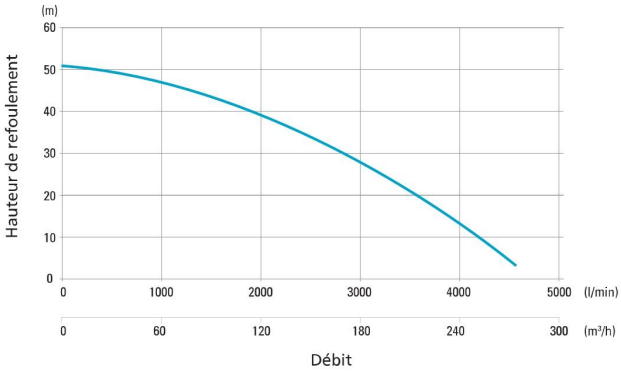

WEDA L100N

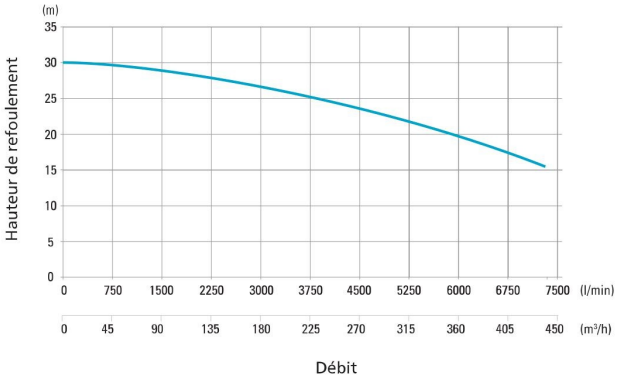

WEDA L110N

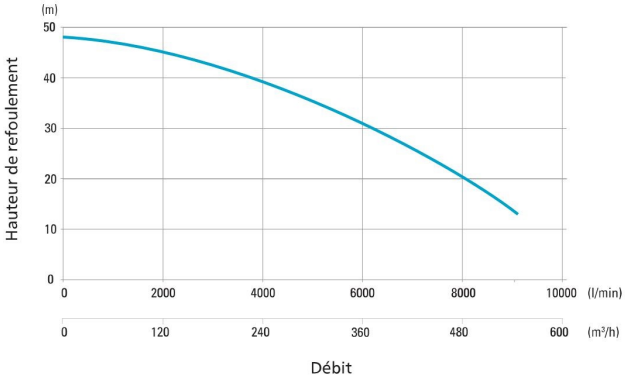

Moyenne pression

Selon ISO 9906 – ANNEXE A

Gamme WEDA L

Les pompes de dragage WEDA sont les plus robustes et présentent la plus grande ouverture afin de faciliter le traitement des effluents contenant de très gros solides.

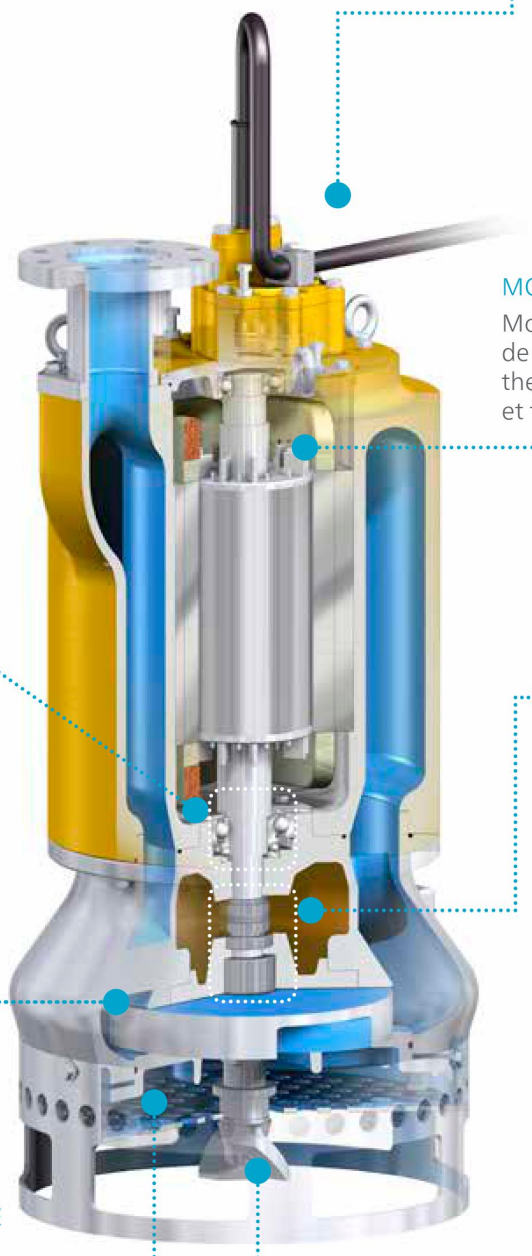

ACCÈS FACILE

Refroidissement efficace du moteur avec évacuation par le dessus et écoulement latéral

MOTEUR EFFICACE

Moteur électrique avec isolation de classe H, protections thermiques PTC et Clicson, et facteur de service S1

CONCEPTION ROBUSTE

Assemblage de paliers solides pour résister aux chocs et aux surcharges

ÉTANCHÉITÉ RENFORCÉE

Double étanchéité en carbure de silicium pour les applications difficiles

HAUTE RÉSISTANCE À L'ABRASION

Grâce aux éléments d'usure en font à haute teneur en chrome

GRANULOMÉTRIE AMÉLIORÉE

Les pompes de dragage peuvent traiter des granulométries jusqu'à 60 mm

GRANULOMÉTRIE
20-60 mm

PERFORMANCE DURABLE

Agitateur au chrome haute efficacité pour déloger les sédiments

Lien vers la fiche du produit