Location Pompe de Forage 6" 6SDX 18/9 5.5 KW 400V

Location pompe de Forage 6" INOX ACS Type : 6SDX 18/9 Puissance 5.5kw 400V 3pH 12.8 Ampères Débit : 8 /27 m3/h Pression : 10 / 3 bars Ø Ext maxi : 146 mm Refoulement : 2" 1/2

Marque : SEPI RENT
Référence : 6SDX 18/9

Critères associés :
ENVIRONNEMENT : FORAGE
Type de FLUIDE : Eaux claires
INSTALLATION : Submersible
ENERGIE : Electrique
PRESSION BAR : 10 Bar, 9 Bar, 8 Bar, 7 Bar, 6 Bar, 5 Bar, 4 Bar, 3,5 Bar, 3 Bar
DEBIT M3/H : 10 m3/h, 15 m3/h, 20 m3/h, 30 m3/h

location pompe forage 6" 6SDX 18/9

SDX

Pompes immergées pour puits de 6” et 8”

Exécution

Eelectropompes immergées pour puits de 6” (DN 150 mm) et 8” (DN 200 mm), avec chemise extérieure et étages en acier inox AISI 304 ou AISI 316.

Roues

Roues radiales	Roues hélicocentrifuges
6SDX 13-18-27	6SDX 45-60, 8SDX 78-97

Orifice: Orifice fileté ISO 228
Clapet de retenue incorporé dans le corps de refoulement.
Pompe de 6” avec chemise extérieure et lanterne d’aspiration en une seule pièce, en acier inoxidable.

Utilisation

Pour l’approvisionnement en eau.
Pour applications civiles et industrielles.
Pour services incendie.
Pour irrigation.

Limites d’utilisation

Température de l’eau jusqu’à 25 °C.
Max quantité de sable dans l’eau: 50 g/m³.
Service continu.

Moteur rebobinable série CS 6” ,8”, 10”

Moteur à induction à 2 pôles, 50 Hz (n = 2900 1/min).
Bobinage en bain d’eau rebobinable.
Dimensions pour connexion à la pompe selon NEMA Standards.
Alimentation électrique:
- triphasée 400 V; 400/690 V.

Variation de voltage : +6% / -10%
Type de démarrage conseillé pour puissances à partir du 7.5kW: étoile/triangle, soft start, à impédance, autotransformateur.

Moteur	6”	8”	10”
Température de l’eau jusqu’à	25°C	25°C	25°C
Démarrage/heure maxi	15	15	10
Refroidissement: vitesse mini du flux	16 cm/s	20 cm/s	20 cm/s

Isolation fil avec revêtement en PVC pour moteurs 6-8-10”.
Protection IP 68.

Câble	Moteur 400V - 50Hz - 3 ~			Section	Longueur
	6CS	4 ÷ 22	kW	3 x 1 x 4 mm²	3,5 m
	6CS	26 - 30	kW	3 x 1 x 6 mm²	3,5 m
	8CS	37 - 45	kW	3 x 1 x 10 mm²	4 m
	8CS	51 ÷ 59	kW	3 x 1 x 16 mm²	4 m
	8CS	66 - 75	kW	3 x 1 x 25 mm²	4 m
	8CS	92	kW	3 x 1 x 35 mm²	4 m
	10CS	110	kW	3 x 1 x 50 mm²	4 m

Exécutions spéciales sur demande

- Autres tensions.
- Fréquence 60 Hz.
- Autres températures.
- Moteur série FK.

Materiaux

Composants	6SDX	6SDX..N	8SDX..N
Chemise extérieure Lanterne d’aspiration	Acier Cr-Ni AISI 304	Acier Cr-Ni-Mo AISI 316	
Couvercle supérieur	Acier Cr-Ni-Mo AISI 316		-
Panier Corps de refoulement Clapet, ensemble	Acier Cr-Ni-Mo AISI 316		
Joint de clapet	NBR		
Arbre	Acier Cr-Ni-Mo AISI 316		Acier Cr-Ni-Mo AISI 329
Accouplement, ensemble	Acier Cr-Ni-Mo AISI 316/329		
Diffuseur Roue Corps d’étage	Acier Cr-Ni AISI 304	Acier Cr-Ni-Mo AISI 316	
Bague d’étanchéité	Teflon (PTFE)		
Coussinet	NBR		
Profilé protége-câble Vis	Acier Cr-Ni-Mo AISI 316		

Moteur CS

Composants	6”, 8”, 10”
Carcasse extérieure	Acier Cr-Ni AISI 304 (Tôle en Fe P01 pour moteur 10”)

Identification

6 SDX 13 / 17 N

Ø du puits en pouces

6SDX 18

Pompes immergées pour puits de 6”

Courbes caractéristiques et performances n ≈ 2900 1/min, dimensions et poids

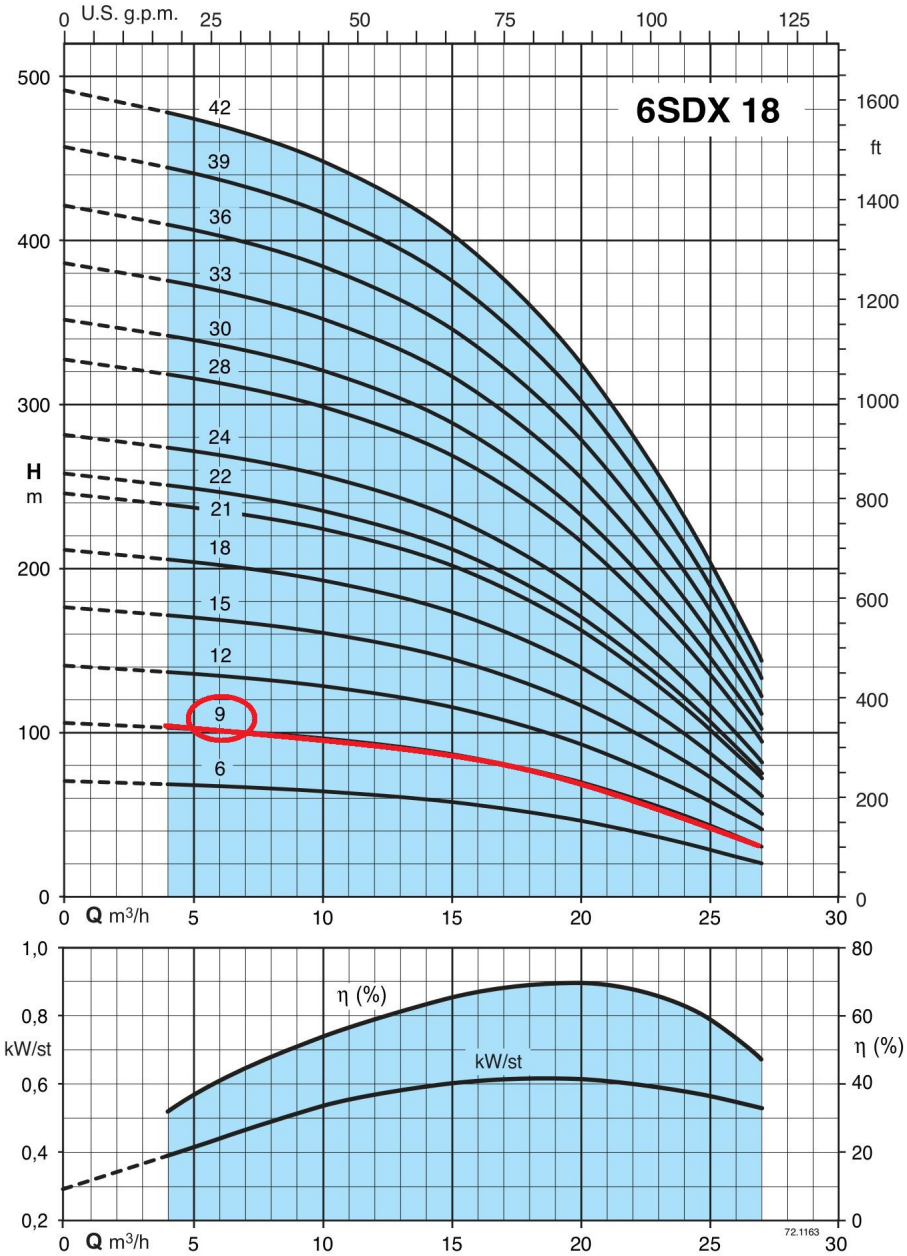

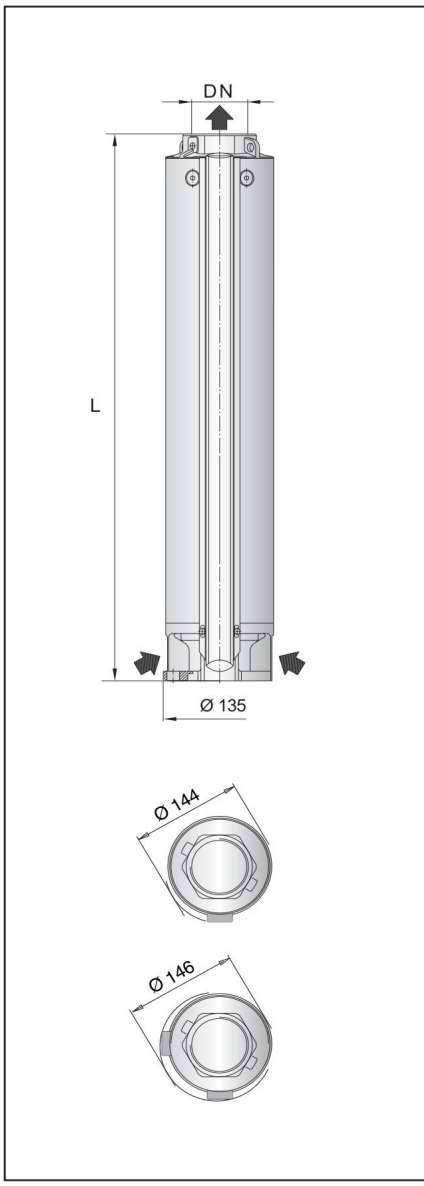

3 ~	P2		Q	n ≈ 2900 1/min										
			m³/h	0	4	6	9	12	15	18	21	24	27	
	kW	HP	l/min	0	66,6	100	150	200	250	300	350	400	450	
6SDX 18/6	4	5.5		70,1	68,3	67,1	64,9	61,9	57,6	51,5	43,3	32,9	20,5	
6SDX 18/9	5.5	7.5		105	102	101	97,3	92,8	86,4	77,3	64,9	49,4	30,8	
6SDX 18/12	7.5	10		140	137	134	130	124	115	103	86,6	65,9	41	
6SDX 18/15	9.2	12.5		175	171	168	162	155	144	129	108	82,3	51,3	
6SDX 18/18	11	15		210	205	201	195	186	173	155	130	98,8	61,5	
6SDX 18/21	13 (15)	17,5 (20)		245	239	235	227	217	202	180	152	115	71,8	
6SDX 18/22	15	20	H	257	250	246	238	227	211	189	159	121	75,2	
6SDX 18/24	15	20	m	280	273	269	259	247	230	206	173	132	82	
6SDX 18/28	18.5	25		327	319	313	303	289	269	240	202	154	95,7	
6SDX 18/30	18.5	25		350	341	336	324	309	288	258	216	165	103	
6SDX 18/33	22	30		385	376	369	357	340	317	283	238	181	113	
6SDX 18/36	22	30		420	410	403	389	371	345	309	260	198	123	
6SDX 18/39	26 (30)	35 (40)		455	444	436	422	402	374	335	281	214	133	
6SDX 18/42	26 (30)	35 (40)		491	478	470	454	433	403	361	303	231	144	

DN	L	6SDX
	mm	kg
	431	12
	543.5	14.5
	656	16.5
	768.5	19
	881	21.5
	993.5	24
Rp	1031	25
2” 1/2	1106	26.5
	1256	30
	1331	31.5
	1443.5	34
	1556	36.5
	1668	39
	1853	42

P2 Puissance nominale du moteur (...) Puissance nominale du moteur FK **H** Hauteur totale en m

Tolérances suivant ISO 9906-A

Lien vers la fiche du produit