Location pompe FLYGT CS/CP 3085 160 SH255 2.4 KW 230V/400V

Location pompe FLYGT 3085.160 SH255 DN80 Puissance : 2.4kw Tension : 230v / 400V 4.7A / 8.1A Débit Maxi : 60 m3/h Hauteur Maxi : 20 mètres

Marque : FLYGT
Référence : C3085.160SH255

Prix : 35.00€ HT/JR

Critères associés :
ENVIRONNEMENT : ASSAINISSEMENT
Type de FLUIDE : Eaux claires, Eaux usées, Eaux chargées
INSTALLATION : Submersible
ENERGIE : Electrique
PRESSION BAR : 2 Bar
DEBIT M3/H : 60 m3/h

LOCATION POMPE FLYGT N3085SH255

SH

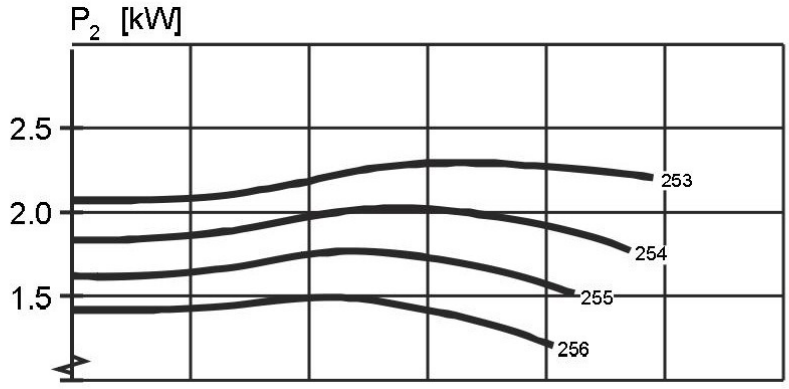

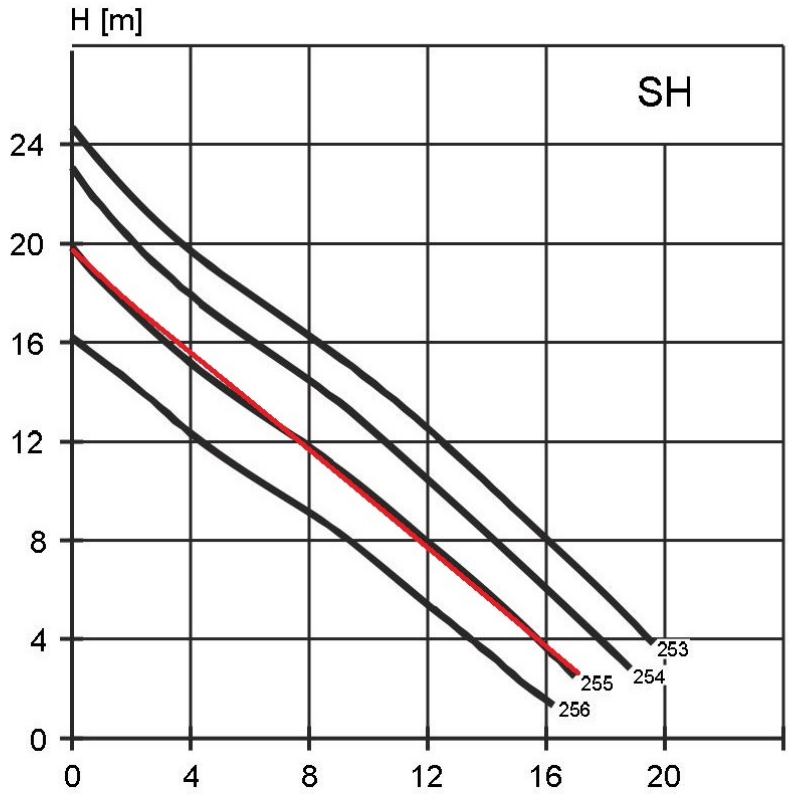

14 28 43 58 72 M3/H

Table 22: 400 V, 50 Hz, 2-phase

Dimensions and Weight

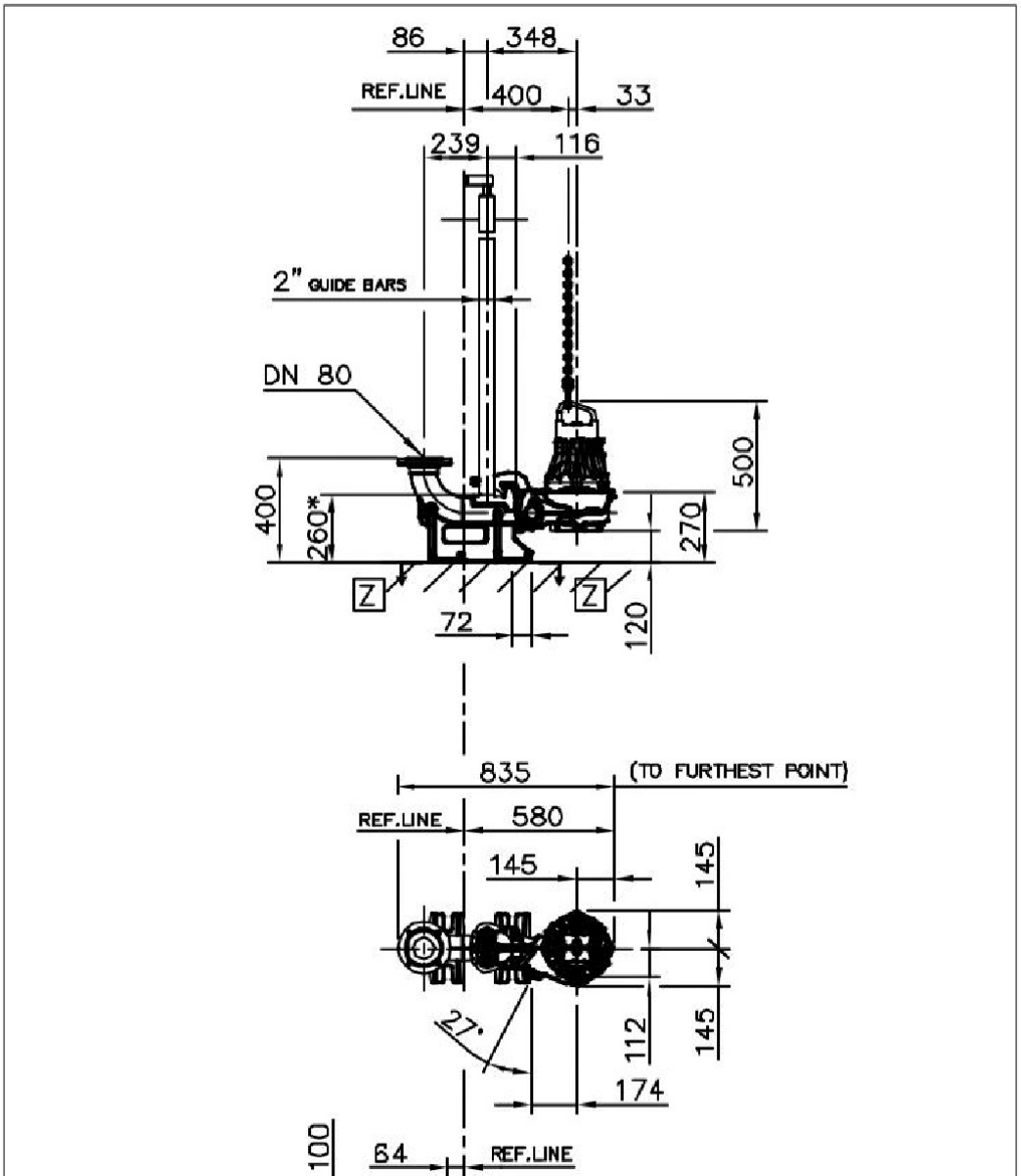

Lien vers la fiche du produit