**N3301.185.HT456 55KW 1470TR/MN 400/660V**

Location Pompe FLYGT N3301.185 HT456 -DN150mm Roue Hard-Iron. pour fluides Abrasifs Débit Max : 576 m3/h Hauteur Max : 60 mètres Puissance : 55kw Tension : 400/660v 60/103A

**Marque :** FLYGT
**Référence :** N3301.185HT456

**Critères associés :**
*ENVIRONNEMENT* : ASSAINISSEMENT
*Type de FLUIDE* : Eaux claires, Eaux usées, Eaux chargées
*INSTALLATION* : Submersible
*ENERGIE* : Electrique
*PRESSION BAR* : 6 Bar
*DEBIT M3/H* : 550 m3/h

**LOCATION N3301HT456 FLYGT**

# NP 3301 HT 3~ 456

Pompe submersible avec roue brevetée à canal semi ouverte auto-nettoyante.
Rendement élevé et constant. Idéale dans la plupart des applications en eaux usées.
Elle peut être optimisée avec le système breveté Guide-pin®.

## Spécifications techniques

Curves according to: Eau, claire [100%],4 °C,999,9 kg/m³,1,5692 mm²/s

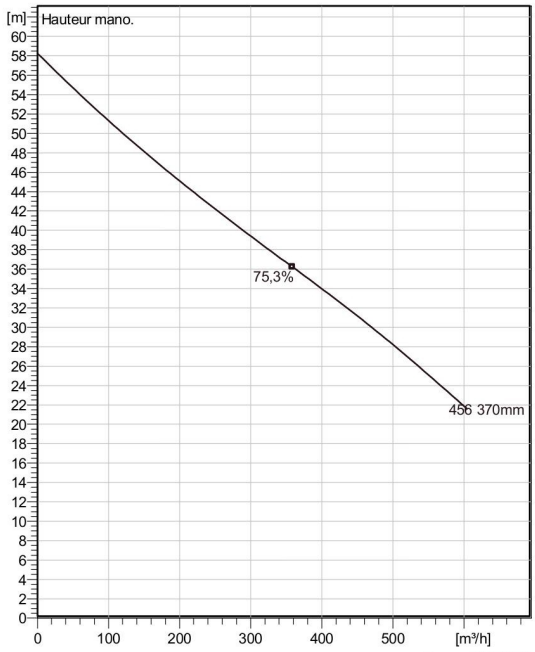


Curve: ISO 9906

## Configuration

**Motor number**
N3301.180 35-25-4AA-W
55KW

**Impeller diameter**
370 mm

**Type d'Installation**
P - Installation immergée
sur pied d'assise

**Discharge diameter**
150 mm

## Pump information

**Impeller diameter**
370 mm

**Discharge diameter**
150 mm

**Inlet diameter**
200 mm

**Maximum operating speed**
1475 rpm

**Nombres de canaux**
2

**Max. operating temperature**
40 °C

## Materials

**Roue**
Fonte grise

# NP 3301 HT 3~ 456

Spécifications techniques

## Motor - General

| | | | |
|---|---|---|---|
| **Motor number**<br>N3301.180 35-25-4AA-W 55KW | **Phases**<br>3~ | **Viitesse nominale**<br>1475 rpm | **Puissance nominale**<br>55 kW |
| **Certification**<br>No | **Nombre de pôles**<br>4 | **Intensité nominale**<br>106 A | **Variante stator**<br>1 |
| **Fréquence**<br>50 Hz | **Tension nominale**<br>380 V | **Classe d'isolation**<br>H | **Type de service**<br>S1 |
| **Version code**<br>180 | | | |

## Motor - Technical

| | | | |
|---|---|---|---|
| **Facteur de puissance - 1/1 de charge**<br>0,86 | **Rendement moteur - 1/1 de charge**<br>91,5 % | **Moment d'inertie total**<br>0,808 kg m² | **Nb de dém. Maxi par heure**<br>30 |
| **Facteur de puissance - 3/4 de charge**<br>0,84 | **Rendement moteur - 3/4 de charge**<br>93,0 % | **Intensité de démarrage, direct**<br>465 A | |
| **Facteur de puissance - 1/2 de charge**<br>0,76 | **Rendement moteur - 1/2 de charge**<br>93,5 % | **Intensité de démarr., étoile-triangle**<br>155 A | |

# NP 3301 HT 3~ 456

Courbe de performances

## Point de fonctionnement

| Débit | Hauteur mano. |
|---|---|

Curves according to: Eau, claire [100%],4 °C,999,9 kg/m³,1,5692 mm²/s

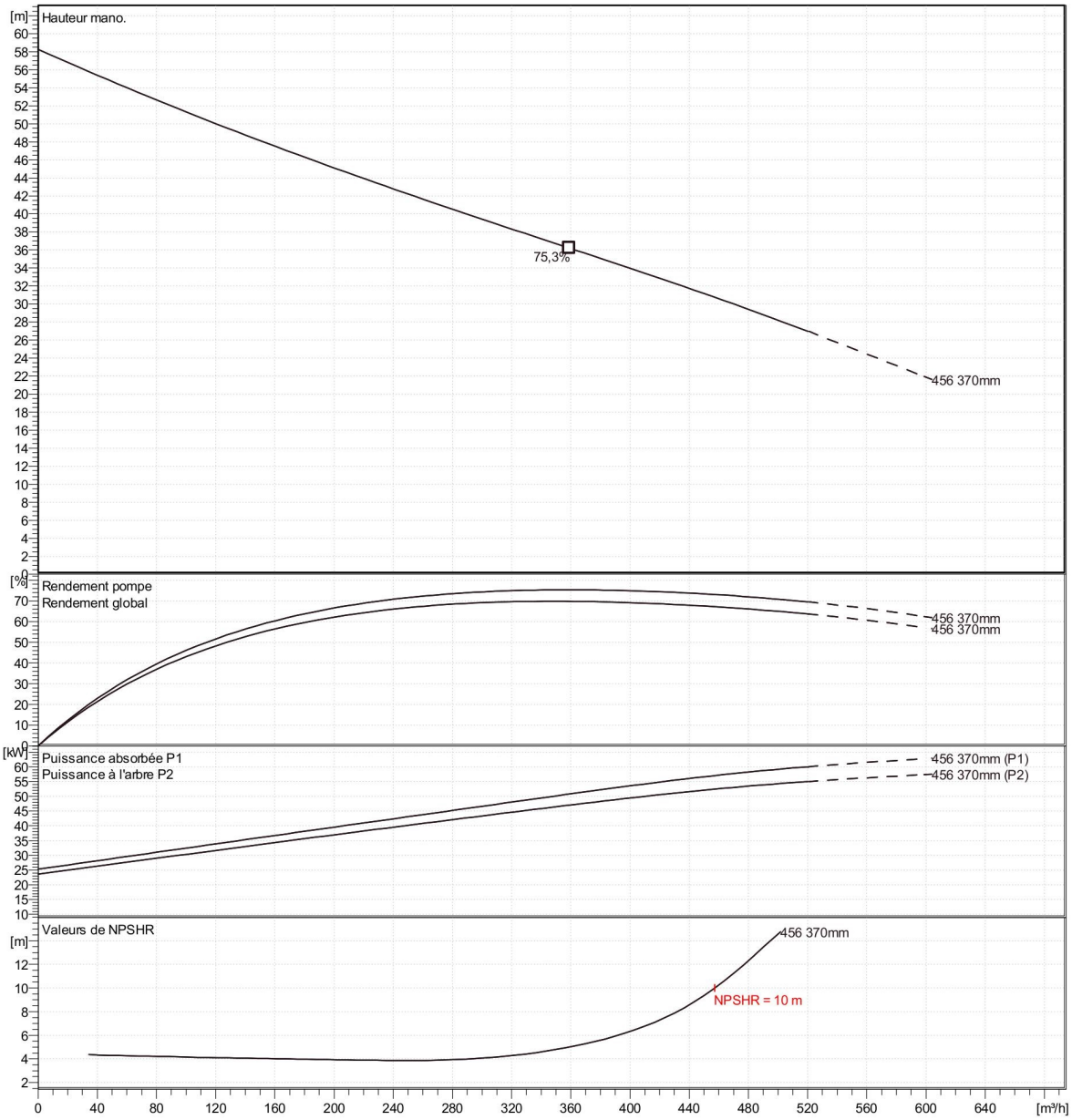

## NP 3301 HT 3~ 456

Duty Analysis

Curves according to: Eau, claire [100%],4 °C,999,9 kg/m³,1,5692 mm²/s

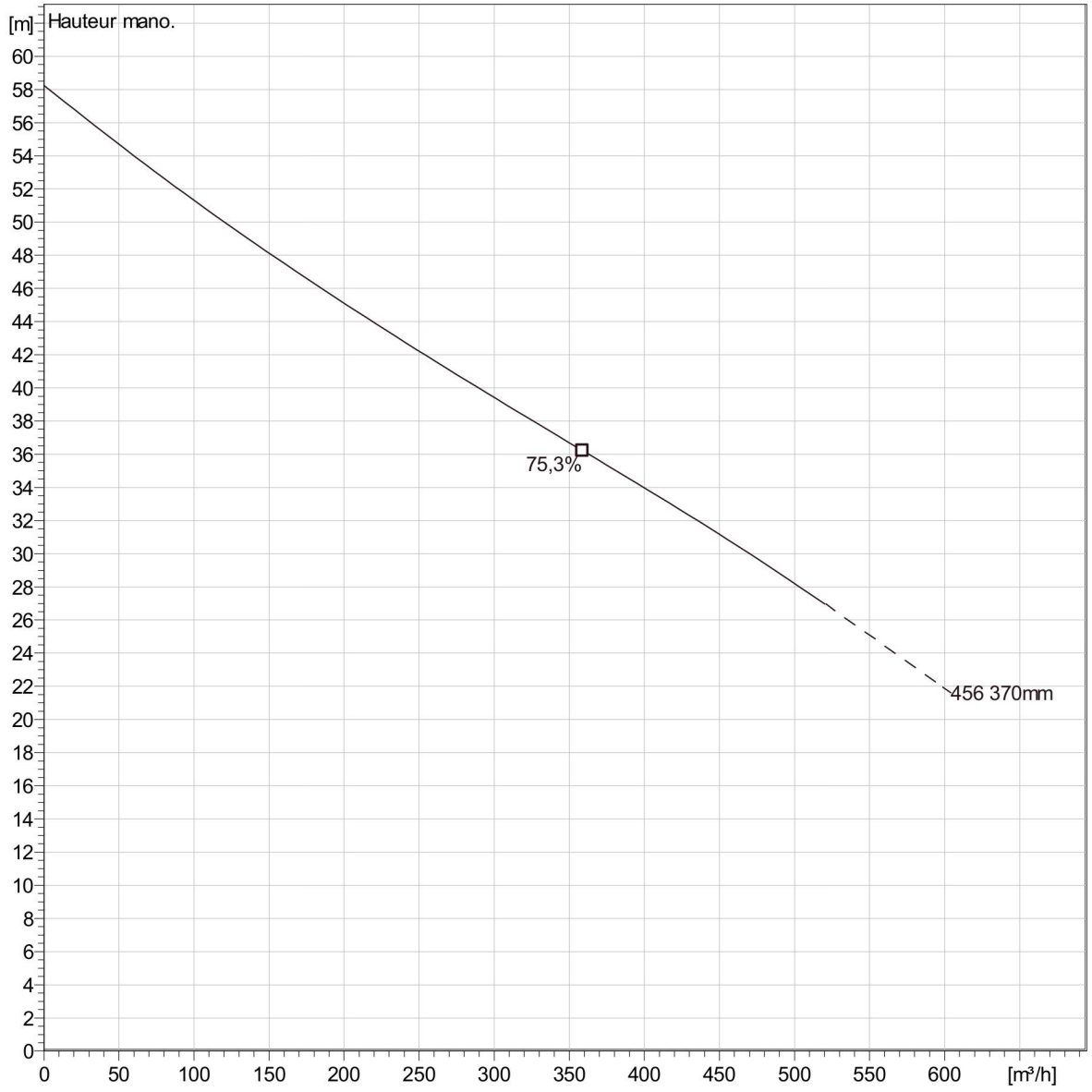


Curve: ISO 9906

### Operating characteristics

| Pumps/Systems | Débit | Hauteur mano | Puissance à l'arbre | Débit | Hauteur mano | Puissance à l'arbre | Rend. Hydr. | Energie spécifique | NPSHr |
|---|---|---|---|---|---|---|---|---|---|

## NP 3301 HT 3~ 456

Courbes de performances à fréquence variable

Curves according to: Eau, claire [100%],4 °C,999,9 kg/m³,1,5692 mm²/s

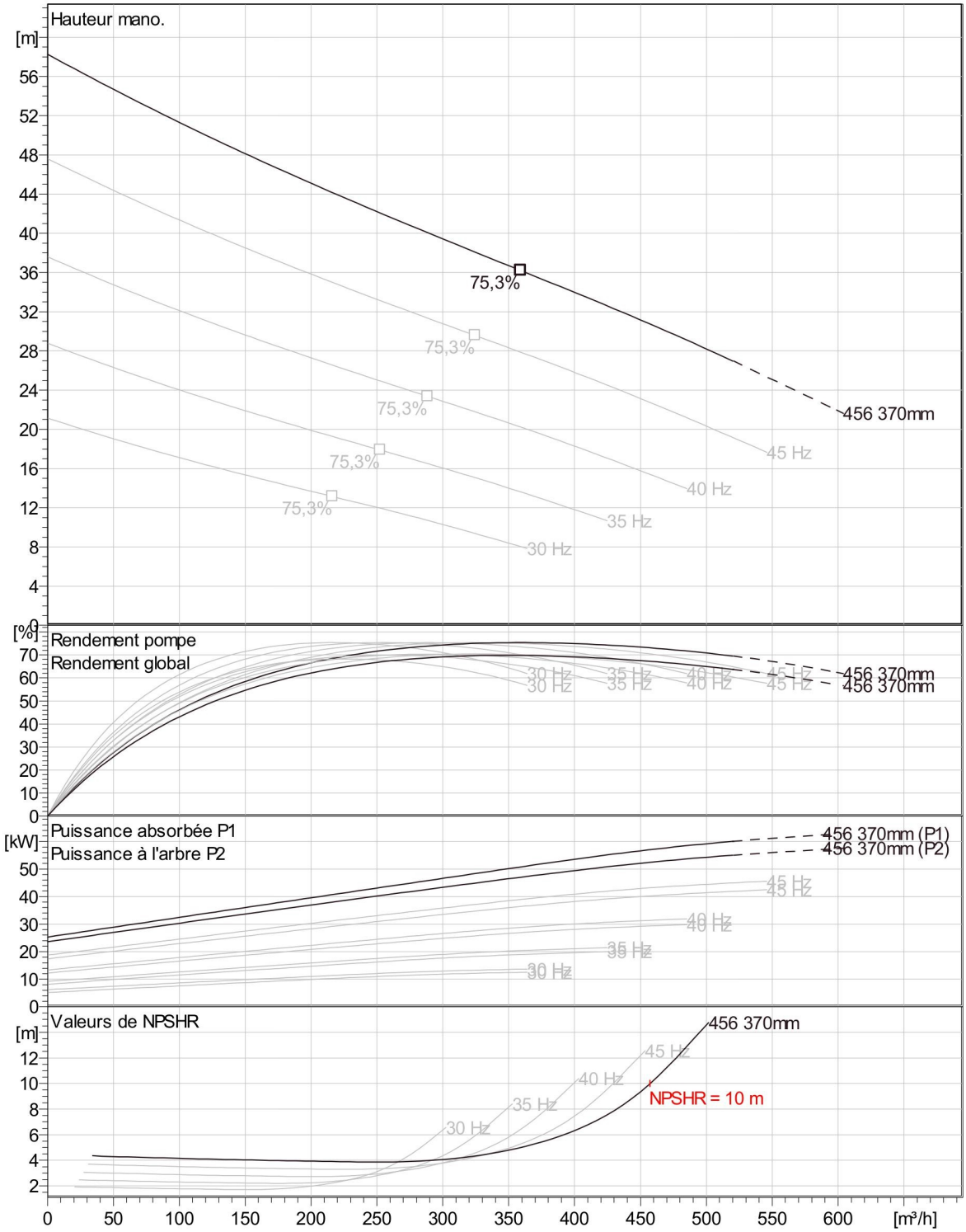

## NP 3301 HT 3~ 456

Analyse de fonctionnement à fréquence variable

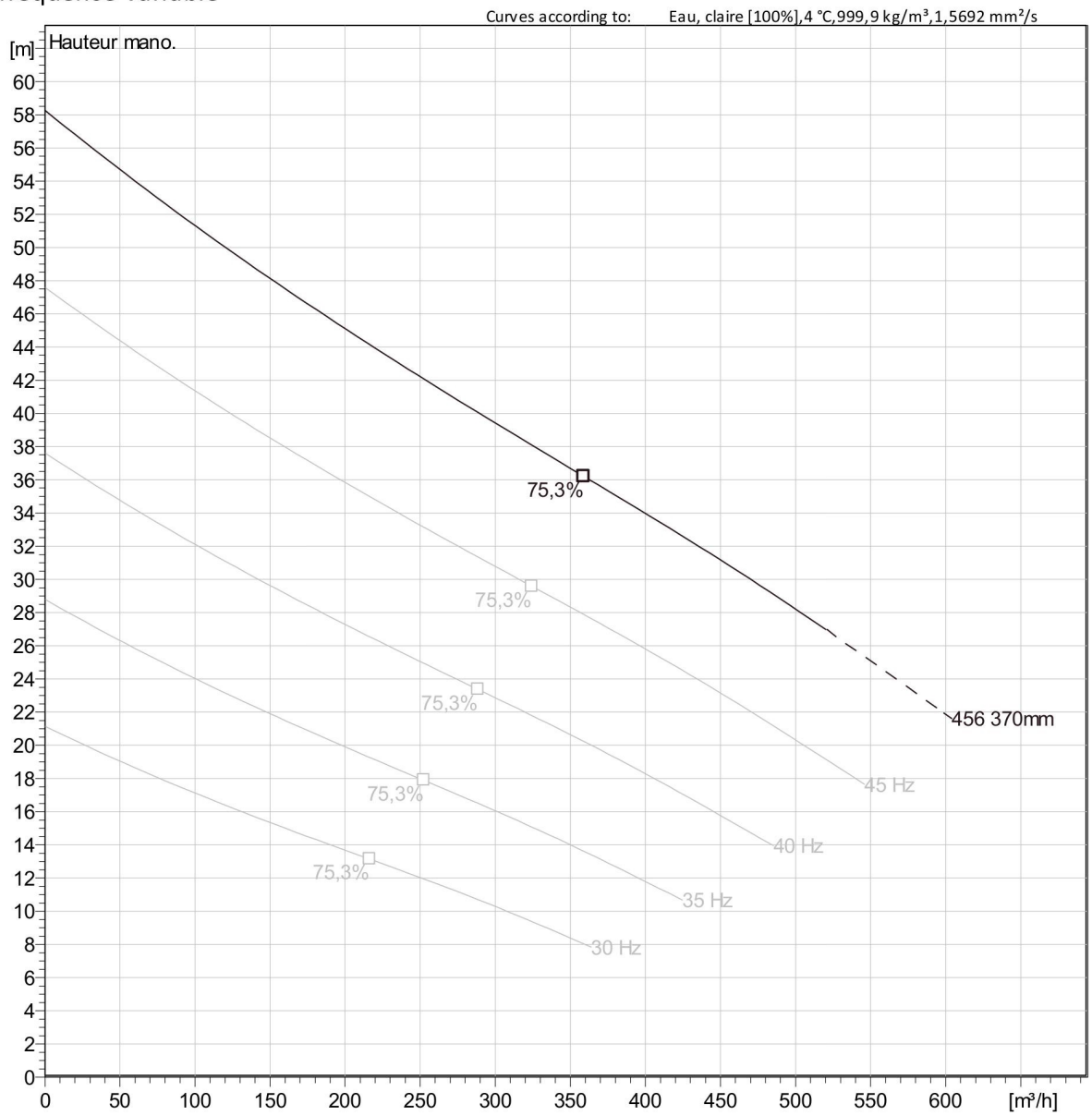


Curve: ISO 9906

### Caractéristiques de fonctionnement

| Pumps/Systes | Fréquence | Débit | Hauteur mano. | Puissance à l'arbre | Débit | Hauteur mano. | Puissance à l'arbre | Rend. Hydr. | Energie spécifique | NPSHr |
|---|---|---|---|---|---|---|---|---|---|---|

## NP 3301 HT 3~ 456

Plan d'encombrement

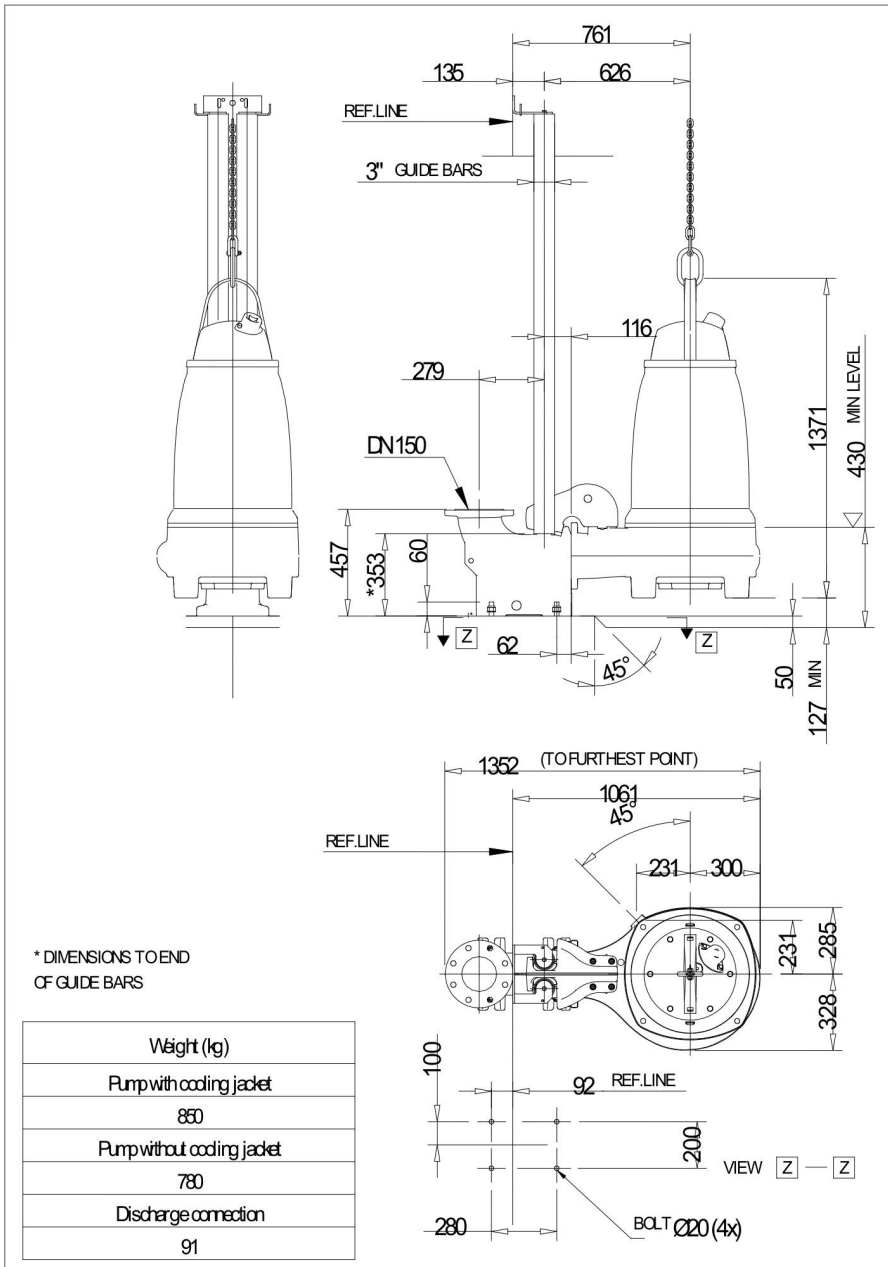


* DIMENSIONS TO END OF GUIDE BARS

| Weight (kg) |
|---|
| Pump with cooling jacket |
| 850 |
| Pump without cooling jacket |
| 780 |
| Discharge connection |
| 91 |

NP 3301.090, 095, 180, 185, 660, 670 HT

| | | | | |
|---|---|---|---|---|
| FLYGT AUTOCAD DRAWING | Denomination: Dimensional drwg<br>NP3301.090,095,180,185,660,670 HT<br>DN 150 | Drawn by: IW | Checked by: | Date: 131220 |
| | | Scale: 1:20 | | Reg no: 5399 |
| | | 6844400 | | 10 |

Lien vers la fiche du produit