Location Surpresseur LOWARA GHV20/15SV02F022T "Vitesse Variable Hydrovar"

Surpresseur LOWARA GHV20/15SV02F022T Puissance : 2 x 2.2kw 400v Plage de Débit : 10 à 50 m3/h Plage de Pression : 1.5 à 2.5 bars

Marque : FLYGT
Référence : GHV20/15SV02F022T

Critères associés :
Type de FLUIDE : Eaux claires
INSTALLATION : Surface
ENERGIE : Electrique
PRESSION BAR : 3 Bar
DEBIT M3/H : 10 m3/h, 15 m3/h, 20 m3/h, 30 m3/h, 40 m3/h, 50 m3/h

GHV20/15SV02F022T

GHV20/B/15SV02F022T/4

Company	Customer	Date
Contact	Contact	Référence
Phone number	Phone number	Projet
Email	Email	N° de projet

Caractéristiques de fonctionnement

1	Type de pompe	Surpresseur mono/multi-pompes		Fluide		Eau, claire
2	Nbre de pompes/ Secours		2 / 0	T° de fonctionnement t	°C	4
3	Débit nominal	m³/h	0	Valeure du pH a T° t		7
4	HMT nominale	m	0	Denté a T° t	kg/m³	1000
5	Hauteur statique	m	0	Viscosité cinématique a temp. T	mm²/s	1,569
6	Inlet pressure	kPa	0	Tension de vapeure a T° t	kPa	100
7	Température ambiante	°C	20	Particules		0
8	NPSH disponible	m	0	Altitude	m	0

Caractéristiques pompe

9	Désignation			Impeller Ø	Max.	mm	105
10	GHV20/B/15SV02F022T/4				Construction	mm	105
11	Construction	Variable speed sets			Min.	mm	105
12	Fabricant			Débit	Nominal	m³/h	( )
13					Max.	m³/h	24
14	Vitesse	rpm	2900		Min.	m³/h	
15				Hauteur de refoulement	Nominal	m	
16	Pression de service max.	kPa	281,3		A Qmax	m	13,1
17	HMT max. (Q=0)	m	29		A Qmin	m	28,7
18	Poids	kg	Sur dem.	Puissance absorbée		kW	( )
19	Weight data include external package			Puissance max. à l'arbre		kW	3,1
20				Rendement		%	
21				NPSH 3%		m	

Matériaux

22	**Booster**		**Caractéristiques moteur**			
23	Manifolds	AISI 304	Constructeur	Lowara	Tension électrique	400 V
24	Vanne ON-OFF	Laiton nickelé	Exécution	3 phase IE3 motors (premium efficiency)		
25	Clapets anti-retour	Laiton	Type	PLM90.../322 E3	Courant électrique	4,56 A
26	Pressure switches	Galvanized steel/AISI 301	Puissance nominale	3,2 kW	Indice de protection	IP 55
27	Pressure trasmitters	AISI 304	Vitesse	2885 rpm	Classe d'isolation	F
28	Caps/plugs/flanges	AISI 304 / 316	Taille	90		RAL 5010
29	Fittings	AISI 316	Poids	18 kg		
30	Support	Galvanized steel/painted steel				
31	Base	Painted steel				
32						

Standard options

33	Non return valve position		Non return valve in delivery side
34	Set certificate	/B	ACS, D.M. 174 set certificate
35	Hydrovar model	/4	3~ 400V HVL 4.022
36	Control panel power supply	/4	Three-phase, 3 x 400 V
37	Additional card		No card
38	Material Combination		GHV 3-22 SV Standard materials
39	Control Panel clean contacts		Standard
40	Protection against Dry running		Without protection against dry running
41	High pressure protection		Without high pressure protection on delivery
42	Coté aspiration		Standard suction
43	Delivery side		Standard delivery
44	Pump Test		Set without certified pumps
45	Control Panel		Standard
46	Control Panel Position		Standard position

GHV20/B/15SV02F022T/4

Company	Customer	Date 8/25/2020
Contact	Contact	Référence
Phone number	Phone number	Projet
Email	Email	N° de projet

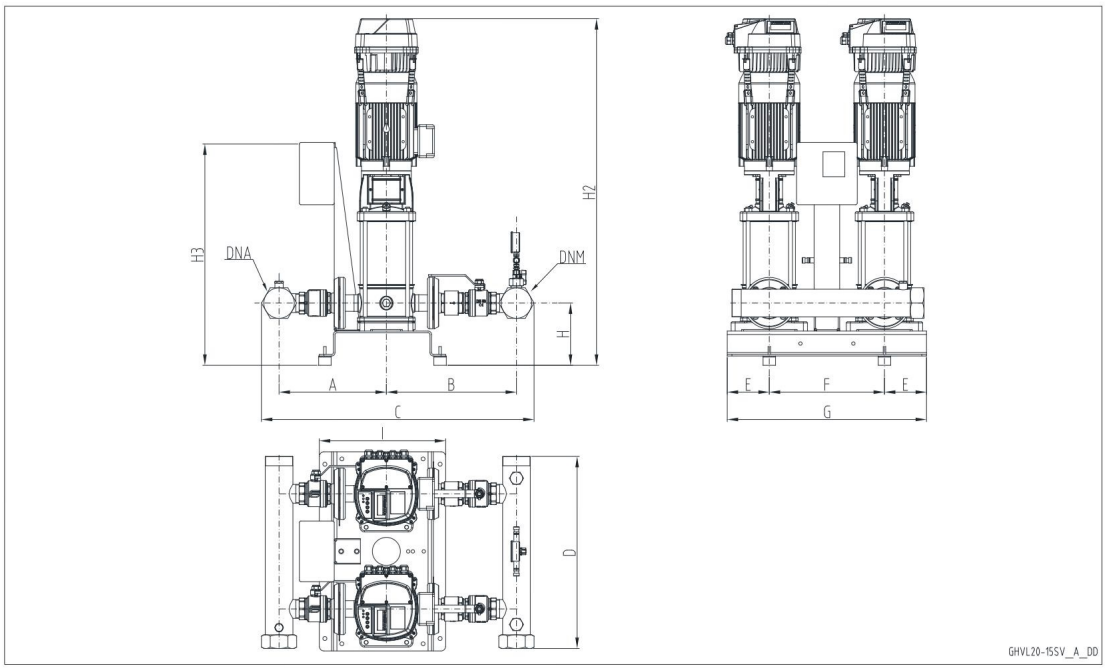

PLEASE NOTE:

Dimensions mm

A	344,5	H	200			Weight (Include external package)
B	417,5	H2	987			Sur dem. kg
C	851	H3	748			
D	610	I	406			
DNA	R 3"					
DNM	R 3"					
E	135					
F	370					

Lien vers la fiche du produit